6 T.P.I to fit GPI and
SPI #400 Finish

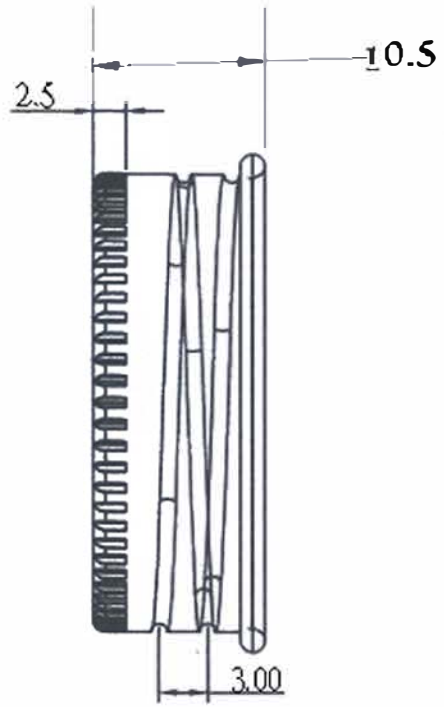

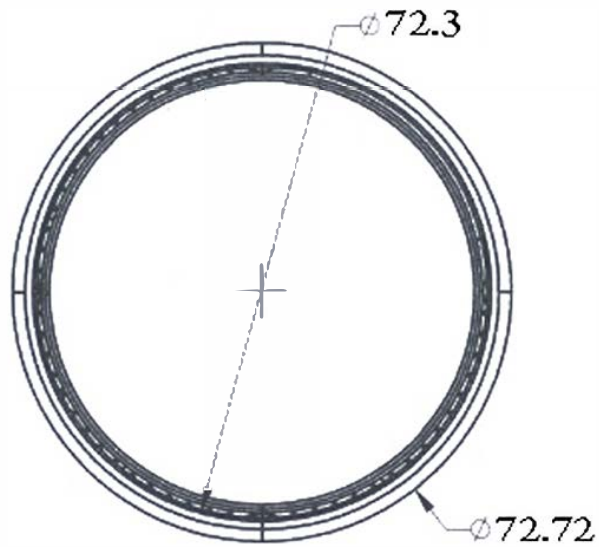

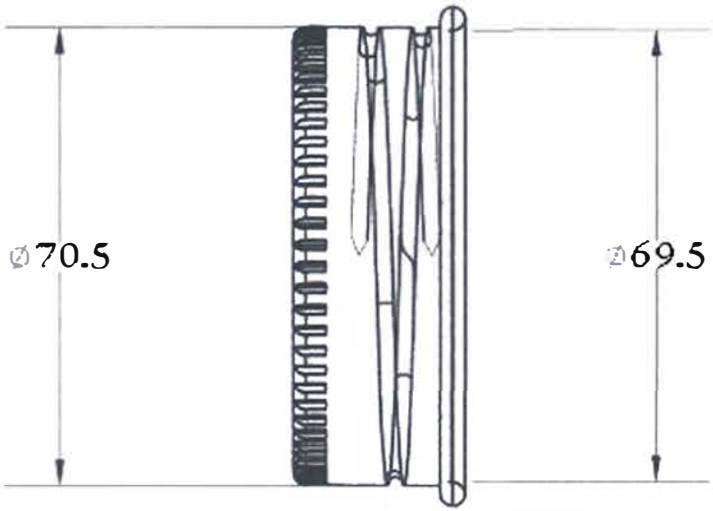

CITADEL
PACKAGING
CitadelPackaging.com · 208-550-3393

CL3757-MD

THIRD ANGLE PROJECTION (第三角投影)			PART MAT'L (零件材料)	AL					
DRAWER (绘 图)			QUANTITY (数 量)	1					
DESIGN (设 计)	LIU QING LONG 刘青龙		EDITION (版本号)	01	UNIT (单 位)	mm	PART NO. (零件序号)	69.5*10.5	
CHECK (审 核)			SCALE (比 例)		DRG SIZE (图 幅)	A4	PART NAME (零件名称)	Aluminum Cap	
APPROVAL (批 准)			SHEET (第 张)	1	OF (共 张)	1	MOULD NO. (模具编号)		